ПКБ 209.08.00 СБ

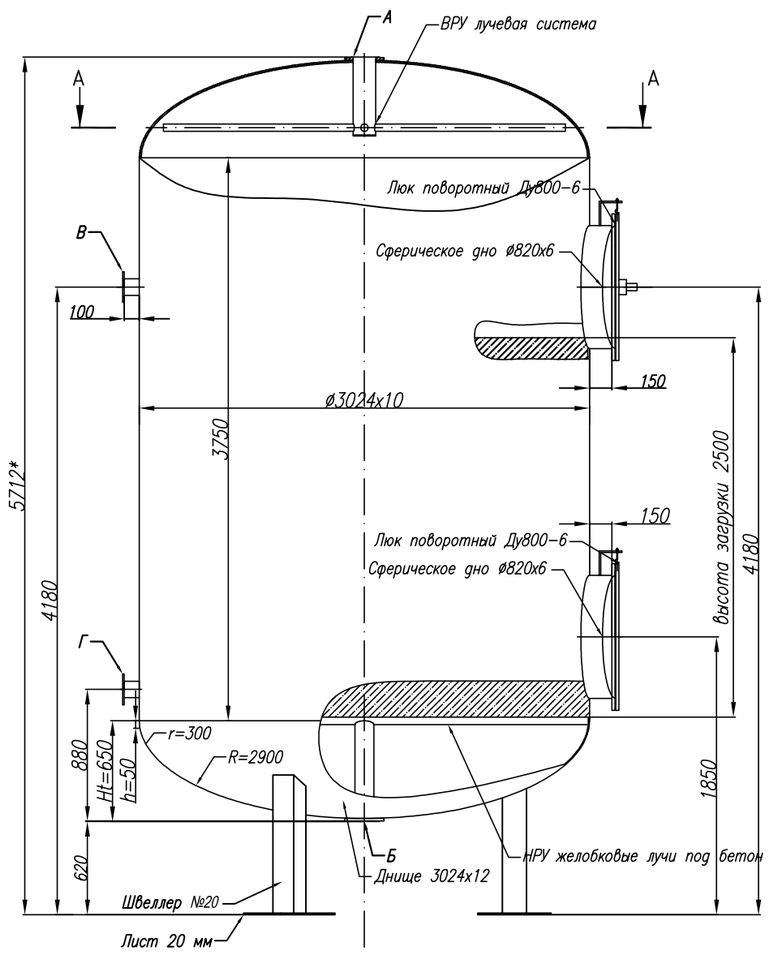

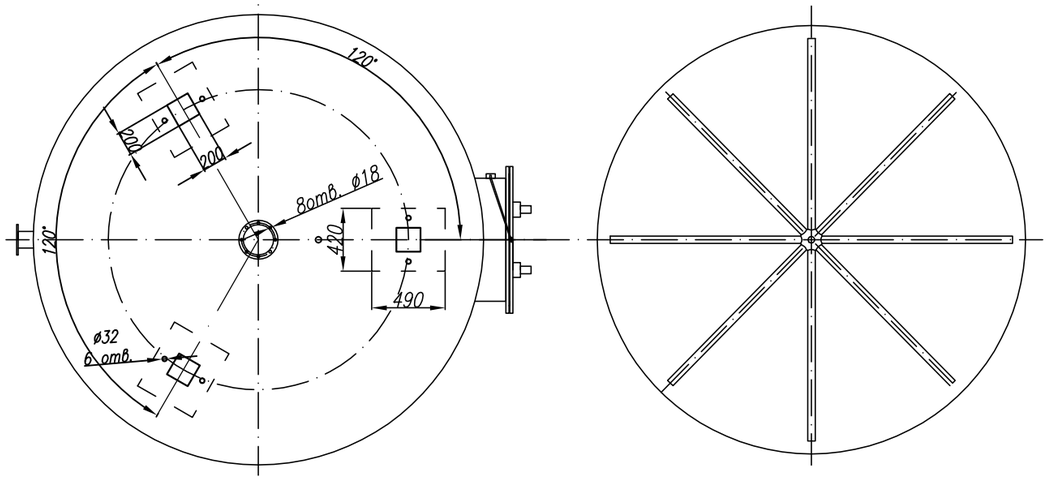

Технические характеристики	
Производительность, $м^3/ч$	180
Давление рабочее, МПа	0,6
Давление при гидр.испытаниях, МПа	0,9
Температура °С, не более:	
НРУ пластик	40
НРУ нержавеющая сталь	90
Вместимость корпуса, $м^3$	26.6
Объем фильтрующей загрузки, $м^3$	17.75
Масса засыпного материала, т:	
Катионит	12.6
Сульфоуголь	11.5

Экспликация штуцеров, муфт		
Обозначение	Назначение штуцеров, муфт	Ду, мм
А	Подвод исходной воды	150
Б	Отвод обработанной воды	150
В	Гидрозагрузка	100
Г	Гидровыгрузка	100

1. Строповые серьги условно не показаны
2. ВРУ и НРУ показаны условно и могут быть пересогласованы с Заказчиком
3. Материальное исполнение фильтра – ст3сп5

Возможно изготовление фильтра из нерж. стали, а также из углеродистой стали с АКЗ

Изм.	Лист	N докум.	Подп.	Дата	ПКБ 209.08.00 СБ			
Разраб.		Парамонов			Фильтр ФИПа1-3.0-0.6	Лит.	Масса	Масштаб
Пров.		Аврам					5270кг	1:20
Т. контр.		Козийчук				Лист	Листов	
						ООО "ПК Бойлер"		
Н. контр.								
Утв.		Якименко						

Перв. примен.

Справ. N

Подп. и дата

Инв. N дубл.

Взам. инв. N

Подп. и дата

Инв. N подл.

Копировал

Формат А3